決勝トーナメント

1位 トーナメント戦　Aコート

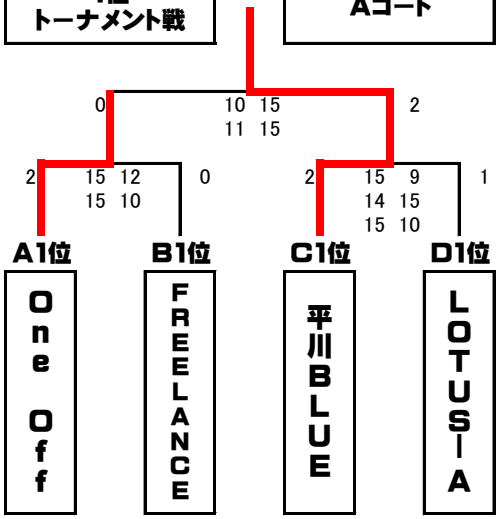

2位 トーナメント戦　Bコート

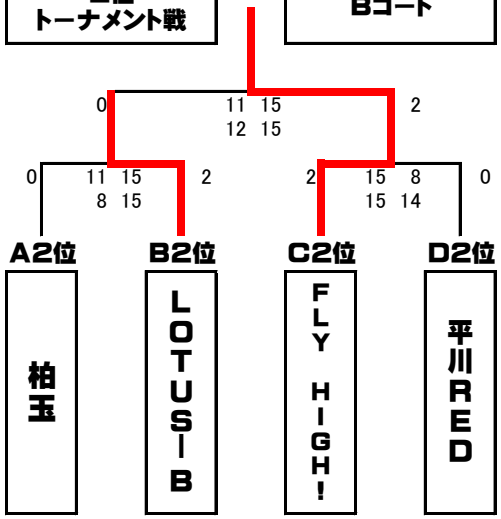

3位 トーナメント戦　Cコート

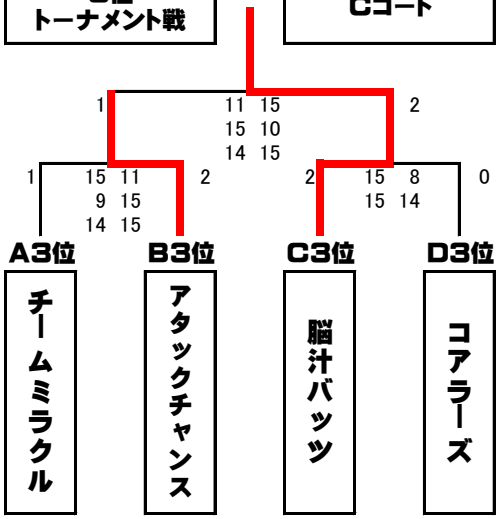

3位決定戦

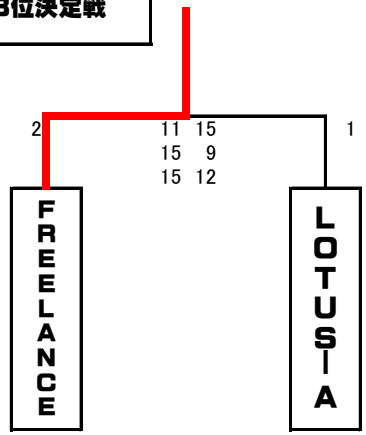

3位決定戦

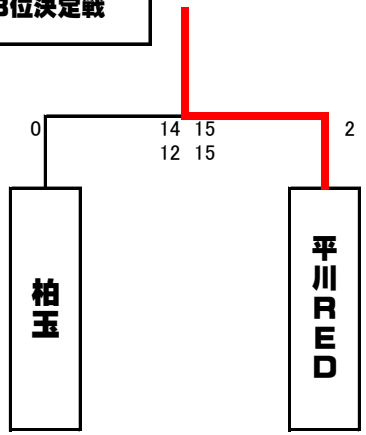
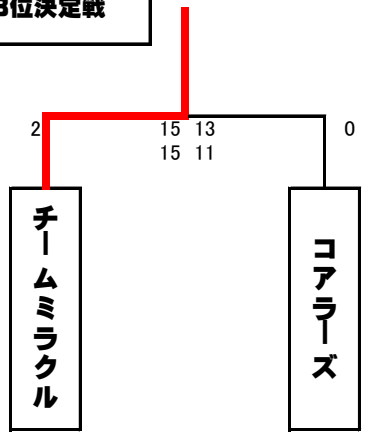
3位決定戦